Общество с ограниченной ответственностью «Газпром проектирование»

Заказчик – ООО «Газпром газификация»

ГАЗОПРОВОД МЕЖПОСЕЛКОВЫЙ К ДЕР. ЗАБОЛОТЬЕ ПЕРЕМЫШЛЬСКОГО РАЙОНА КАЛУЖСКОЙ ОБЛАСТИ

ПРОЕКТНАЯ ДОКУМЕНТАЦИЯ

Раздел 6. Иная документация в случаях, предусмотренных законодательными и иными нормативными правовыми актами Российской Федерации

Часть 5. Сборник спецификаций основного оборудования и материалов

5375.062.П.0/0.0002-ССО

Том 6.5

2023

Общество с ограниченной ответственностью «Газпром проектирование»

Заказчик – ООО «Газпром газификация»

ГАЗОПРОВОД МЕЖПОСЕЛКОВЫЙ К ДЕР. ЗАБОЛОТЬЕ ПЕРЕМЫШЛЬСКОГО РАЙОНА КАЛУЖСКОЙ ОБЛАСТИ

ПРОЕКТНАЯ ДОКУМЕНТАЦИЯ

Раздел 6. Иная документация в случаях, предусмотренных законодательными и иными нормативными правовыми актами Российской Федерации

Часть 5. Сборник спецификаций основного оборудования и материалов

5375.062.П.0/0.0002-ССО

Том 6.5

Заместитель директора филиала по производству — Ю.М. Комиссаров

Главный инженер проекта — Г. С. Достанова

2023

Обозначение	Наименование	Стр.	Примечание
5375.062.П.0/0.0002-ССО-С	Содержание тома 6.5	2	
5375.062.П.0/0.0002-ТКР1.СО	Линейная часть		
	Спецификация оборудования, изделий и материалов	3	
5375.062.П.0/0.0002-ТКР1.ОЛ	Опросный лист. Газорегуляторный пункт шкафной ГРПШ (д. Заболотье)	9	
5375.062.П.0/0.0002-ТКР2.СО	Схема планировочной организации земельного участка		
	Спецификация оборудования, изделий и материалов	15	
5375.062.П.0/0.0002-ТКР4.СО	Молниезащита и заземление		
	Спецификация оборудования, изделий и материалов	16	

Согласовано

Взам. инв. №

Подпись и дата

Инв. № подл.

Изм.	Кол.уч.	Лист	№док.	Подпись	Дата
Разработал		Аллаярова			12.23
Проверил		Муратова			12.23
Н. контр		Петухова			12.23
ГИП		Достанова			12.23

5375.062.П.0/0.0002-ССО-С

Содержание тома 6.5

Стадия	Лист	Листов
П		1

ГАЗПРОМ ПРОЕКТИРОВАНИЕ

Поз.	Наименование и техническая характеристика	Тип, марка, обозначение документа, опросного листа	Код Продукции	Поставщик	Ед. изме-рения	Кол.	Масса 1 ед, кг	Примечание
	Оборудование							
	1. Газорегуляторный пункт шкафной ГРПШ-PGS-РДГК-10М2-1/1-4-47,59-У на базе регулятора РДГК-10-М2 с основной и резервной линиями редуцирования, Рвх.=0,6 МПа, Рвых.=0,003 МПа	5375.062.Р.0/0.0002 – ГСН.ОЛ		ООО «ПромГазСервис»	компл.	1	100	д.Заболотье
	Материалы							
	Обвязка ГРПШ д. Заболотье							
	Газопровод высокого давления Р≤0,6МПа							
	2. КШГ 70.112.050.А.16 Кран стальной шаровой для надземной установки, полный проход, сварка/сварка, DN50, PN16	КШГ 70.112.050.А.16		ООО «Броен» г. Москва	шт.	1	5,8	
	3. Соединение изолирующее стальное полнопроходное фланцевое СИ-50С	ТУ-3742-002-71452697-2012		ООО «Вектор-Р» г. Санкт-Петербург	шт.	1	2,8	
	4. Труба 108х4,0 ГОСТ 10704-91 В Ст10 ГОСТ 10705-80			АО «ОМК»	пог.м.	0,5	10,26	футляр
	5. Труба 57х3,5 ГОСТ 10704-91 В Ст10 ГОСТ 10705-80			АО «ОМК»	пог.м.	3,9	4,62	(2,4м подз, 1,5м надз)
	6. Отвод П 90-57х3,5 Ст10 ГОСТ 17375-2001			ООО «Трубодеталь»	шт.	2	0,6	(1 подз, 1 надз.)
	7. Переход 57х5,0-32х3,0 ГОСТ 17378-2001			ООО «Трубодеталь»	шт.	1	0,3	
	8. Переход К 42,4х3,6-26,9х3,2 (Ду32-20) ГОСТ 17378-2001			ООО «Трубодеталь»	шт.	1	0,17	
	9. Переход-СН ПЭ100 ГАЗ SDR11 ПЭ/сталь 63/ст.57	ТУ 22.21.29-062-73011750-2021 СТО АО ГПГР 2.4-7.2-2-2019		ООО «Группа ПОЛИПЛАСТИК»	шт.	1	2,20	
	10. Муфта с ЗН ПЭ100 ГАЗ 63 SDR11 ГОСТ Р 58121.3-2018	ТУ 22.21.29-048-73011750-2021		ООО «Группа ПОЛИПЛАСТИК»	шт.	1	0,169	
	11. Монтажная пена «Макрофлекс»	ТУ 2254-204-21081385-96			$дм^3$	2,1		
	12. Герметик	ТУ 2257-093-89589540-2014			$дм^3$	0,5		
	13. Лента полимерно-битумная ПИРМА-1-Л 2,2х90	ТУ 2245-003-48312016-03 (изм.2)		ЗАО «Промизоляция» г. Нижний Новгород	кг	4,8		0,62 м2

Взам.инв.№

Подпись и дата

Инв.№ подл.

Изм.	Кол.уч	Лист	№ док.	Подпись	Дата
Разработал		Криворучкина			12.2023
Проверил		Шамухин			12.2023
Нач. отдела		Бабусенко			12.2023
Н .контр.		Петухова			12.2023
ГИП		Достанова			12.2023

5375.062.П.0/0.0002-ТКР1.СО

Газопровод межпоселковый к дер. Заболотье Перемышльского района Калужской области

Линейная часть

Стадия	Лист	Листов
П	1	6

Спецификация оборудования, изделий и материалов

ГАЗПРОМ ПРОЕКТИРОВАНИЕ

Поз.	Наименование и техническая характеристика	Тип, марка, обозначение документа, опросного листа	Код Продукции	Поставщик	Ед. изме-рения	Кол.	Масса 1 ед., кг	Примечание
	14. Битумный праймер ПЛ-М	ТУ 5775-001-01297858-01		ЗАО «Промизоляция» г. Нижний Новгород	кг	0,10		0,62 м2
	15. Обертка ПОЛИЛЕН ОБ	ТУ 2245004-01297859-99			кг	0,66		0,62 м2
	16. Грунтовка ГФ-021	ГОСТ 25129-2020		АО «Русские краски»	кг	0,07		0,29 м2
	17. Эмаль ПФ-115	ГОСТ 6465-76		АО «Русские краски»	кг	0,12		0,29 м2
	18. Песок строительный	ГОСТ 8736-2014			$м^3$	3,1		
	Газопровод низкого давления Р≤0,003 МПа							
	19. КШГ 70.112.050.А.16 Кран стальной шаровой для надземной установки, полный проход, сварка/сварка, DN50, PN16	КШГ 70.112.050.А.16		ООО «Броен» г. Москва	шт.	1	5,8	
	20. Соединение изолирующее стальное полнопроходное фланцевое СИ-50С	ТУ-3742-002-71452697-2012		ООО «Вектор-Р» г. Санкт-Петербург	шт.	1	2,8	
	21. Труба 57х3,5 ГОСТ 10704-91 В Ст10 ГОСТ 10705-80			АО «ОМК»	пог.м.	0,9	4,62	(надз.)
	22. Переход 57х5,0-32х3,0 ГОСТ 17378-2001			ООО «Трубодеталь»	шт.	1	0,3	
	23. Заглушка П 57х3,0 Ст10 ГОСТ 17379-2001			ООО «Трубодеталь»	шт.	1	0,2	
	24. Опора 57-КХ -А11-Н-В20-ОСТ36-146-88				шт.	1	2,1	
	25. Грунтовка ГФ-021	ГОСТ 25129-2020		АО «Русские краски»	кг	0,10		0,43 м2
	26. Эмаль ПФ-115	ГОСТ 6465-76		АО «Русские краски»	кг	0,16		0,43 м2
	Продувочный и сбросные газопроводы Г5:							
	27. Труба 20х2,8 ГОСТ 3262-75			АО «ОМК»	пог.м.	8,5	1,66	(надз.)
	28. Оголовок на свечу DN20 марки ОГСП-1-20-СТ20 сталь 20	ТУ 1469-001-12103586-2020		ООО «Капвал»	шт.	3	0,83	
	29. Грунтовка ГФ-021	ГОСТ 25129-2020		АО «Русские краски»	кг	0,12		0,53 м2
	30. Эмаль ПФ-115	ГОСТ 6465-76		АО «Русские краски»	кг	0,19		0,53 м2
	Линейная часть							
	Газопровод высокого давления Р≤0.6 МПа							
	Врезка:							
	31.Врезка проектируемого газопровода 57х3,5 к существующему газопроводу DN300, без снижения давления. Сендвич клапан 1-3”			ООО "Техсистема"	компл.	1		
	32. Переход-СН ПЭ100 ГАЗ SDR11 ПЭ/сталь 63/ст.57	ТУ 22.21.29-062-73011750-2021 СТО АО ГПГР 2.4-7.2-2-2019		ООО «Группа ПОЛИПЛАСТИК»	шт.	1	2,20	
	33. Муфта с ЗН ПЭ100 ГАЗ 63 SDR11 ГОСТ Р 58121.3-2018	ТУ 22.21.29-048-73011750-2021		ООО «Группа ПОЛИПЛАСТИК»	шт.	1	0,169	
	34.Труба 57х3,5 ГОСТ 10704-91 В 20 ГОСТ 10705-80			АО «ОМК»	пог.м.	1,0	4,62	(подз.)

Поз.	Наименование и техническая характеристика	Тип, марка, обозначение документа, опросного листа	Код Продукции	Поставщик	Ед. изме-рения	Кол.	Масса 1 ед., кг	Примечание
	35.Лента полимерно-битумная ПИРМА-Л 2,2х90	ТУ 2245-003-48312016-03 (изм.2)		ЗАО «Промизоляция» г. Нижний Новгород	кг	1,4		0,18 м2
	36.Битумный праймер ПЛ-М	ТУ 5775-001-01297858-01			кг	0,03		0,18 м2
	37.Обертка ПОЛИЛЕН ОБ	ТУ 2245004-01297859-99			кг	0,19		0,18 м2
	38.Песок строительный	ГОСТ 8736-2014			м³	9,5		
	Трубы:							
	39. Труба ПЭ100 ГАЗ SDR 11 63х5,8 ГОСТ Р 58121.2-2018			ООО «Группа ПОЛИПЛАСТИК»	м	1851,0	1,06	С запасом 2% на укладку змейкой (бухты по 200,0м)
	Фитинги:							
	40. Муфта с ЗН ПЭ100 ГАЗ 63 SDR11 ГОСТ Р 58121.3-2018	ТУ 22.21.29-048-73011750-2021		ООО «Группа ПОЛИПЛАСТИК»	шт.	10	0,169	
	41. Отвод 90 с ЗН ПЭ100 ГАЗ 63 SDR11 ГОСТ Р 58121.3-2018			ООО «Группа ПОЛИПЛАСТИК»	шт.	1	0,398	
	42. Заглушка П-57х5,0 ГОСТ 17379-2001			ООО «Трубодеталь»	шт.	6	0,3	для испытаний
	Краны:							
	43. КШГ 79.106.050.Б.10.1300 кран шаровой полнопроходной с полиэтиленовыми патрубками из полиэтилена ПЭ-100 ГАЗ SDR11 DN50, PN≤0,6 МПа, для подземной установки с выводом управления под ковер, класс герм. затвора "А", высота штока 1,3м, в том числе:	КШГ 79.106.050.Б.10.1300		ООО «Броен» г. Москва	шт.	1	40,0	ПК0+4,0
	- Т-ключ			ООО «Вектор-Р» г. Санкт-Петербург	шт.	4		
	44. Муфта с ЗН ПЭ100 ГАЗ 63 SDR11 ГОСТ Р 58121.3-2018	ТУ 22.21.29-048-73011750-2021		ООО «Группа ПОЛИПЛАСТИК»	шт.	2	0,169	
	45. Ковер газовый стальной средний D273 Н=580 мм	ТУ 4859-001-09665304-2011			компл.	1	51,0	
	46. Подушка под газовый ковер УГ-39	ТУ 400-10476-89			шт.	1	65,0	
	47. Песок строительный	ГОСТ 8736-2014			м³	3,5		
	Закрытые переходы методом ГНБ в футляре:							
	Переход ПК4+19.50 – ПК4+70.00; Lгор.=50,50м через автодорогу «М-3 «Украина»-Перемышль» методом ГНБ в футляре:							
	48. Труба ПЭ100 ГАЗ SDR 11 63х5,8 ГОСТ Р 58121.3-2018			ООО «Группа ПОЛИПЛАСТИК»	м	52,0	1,06	
	49. Муфта с ЗН ПЭ100 ГАЗ 63 SDR11 ГОСТ Р 58121.3-2018	ТУ 22.21.29-048-73011750-2021		ООО «Группа ПОЛИПЛАСТИК»	шт.	2	0,169	
	50. Труба ПЭ 100 SDR 11 160х14,6 ГОСТ Р 58121.3-2018			ООО «Группа ПОЛИПЛАСТИК»	м	53,1	6,73	
	51. в том числе отходы при монтаже 2%					1,1		
	Защитное кольцо:							
	52. Роликовое опорно-направляющее кольцо РОНК S1 ø59-69/15-6 ТЕК	ТУ 22.29.29-001-09714994-2018		ООО «ТрейдИнжКом»	шт.	26	0,048	

Поз.	Наименование и техническая характеристика	Тип, марка, обозначение документа, опросного листа	Код Продукции	Поставщик	Ед. изме-рения	Кол.	Масса 1 ед., кг	Примечание
	Заделка футляра:							
	53. Герметизирующая манжета ТЕК тип U Ø63х160	ТУ 22.19.73-002-09714994-2018		ООО «ТрейдИнжКом»	шт.	2	1,5	
	54. Защитное укрытие герметизирующей манжеты ТЕК Ø63х160	ТУ 23.14.12-001-09714994-2021		ООО «ТрейдИнжКом»	шт.	2	1,05	
	Контрольная трубка:							
	55. Электросварной седловой отвод с (ЗН) ПЭ 100 SDR 11 ГАЗ 160х63			ООО «Группа ПОЛИПЛАСТИК»	шт.	1	1,19	
	56. Переход-СН ПЭ100 ГАЗ SDR11 ПЭ/сталь 63/ст.57	ТУ 22.21.29-062-73011750-2021 СТО АО ГПГР 2.4-7.2-2-2019		ООО «Группа ПОЛИПЛАСТИК»	шт.	1	2,20	
	57. Труба 57х3,5 ГОСТ 10704-91 В Ст10 ГОСТ 10705-80			АО«ОМК»	п.м.	0,9	4,62	
	58. Битумный праймер ПЛ-М	ТУ 5775-001-01297858-01		ЗАО «Промизоляция» г. Нижний Новгород	кг	0,04		0,22 $м^2$
	59. Лента ПИРМА-1-Л, толщиной 2,2 мм, шириной 90мм	ТУ 2245-003-48312016-03 (изм.2)		ЗАО «Промизоляция» г. Нижний Новгород	кг	1,7		0,22 $м^2$
	60. Обертка ПОЛИЛЕН ОБ	ТУ 2245004-01297859-99		ЗАО «Промизоляция» г. Нижний Новгород	кг	0,23		0,22 $м^2$
	61. Песок строительный	ГОСТ 8736-2014			$м^3$	1,2		
	Скоба:							
	62. Лист Б-ПН-2.0 ГОСТ 19903-2015/I-IV-Ст3 ГОСТ 16523-97				шт.	1		
	Крышка:							
	63. -Лист Б-ПН-2.0 ГОСТ 19903-2015/I-IV-Ст3 ГОСТ 16523-97				шт.	1		
	64. -Ось-2-6 h1 12х28 Ст3 ГОСТ 9650-80				шт.	1		
	65. -Шайба 6.01.096 ГОСТ 11371-78				шт.	2		
	66. -Шплинт 1.6х10.0.05 ГОСТ 397-79				шт.	2		
	67. Ковер газовый стальной средний D273 H=580 с заводским изоляционным по RAL1021	ТУ 4859-001-09665304-2011		ООО «ОРТЕГА ГРУПП»	шт.	1	51,0	
	68. Подушка под газовый ковер УГ-39	ТУ 400-10476-89		ООО «ОРТЕГА ГРУПП»	шт.	1	65,0	
	69. Бетон В15 F150 W4 (отмостка)	ГОСТ 26633-2015			$м^3$	0,25		
	Переход ПК18+7.00 – ПК18+44.50; Lгор.=37,50м через автодорогу «по дер. Заболотье» методом ГНБ в футляре:							
	70. Труба ПЭ100 ГАЗ SDR 11 63х5,8 ГОСТ Р 58121.3-2018			ООО «Группа ПОЛИПЛАСТИК»	м	38,50	1,06	
	71. Муфта с ЗН ПЭ100 ГАЗ 63 SDR11 ГОСТ Р 58121.3-2018	ТУ 22.21.29-048-73011750-2021		ООО «Группа ПОЛИПЛАСТИК»	шт.	2	0,169	
	72. Труба ПЭ 100 SDR 11 160х14,6 ГОСТ Р 58121.3-2018			ООО «Группа ПОЛИПЛАСТИК»	м	39,30	6,73	
	73. в том числе отходы при монтаже 2%					0,8		

Поз.	Наименование и техническая характеристика	Тип, марка, обозначение документа, опросного листа	Код Продукции	Поставщик	Ед. изме-рения	Кол.	Масса 1 ед., кг	Примечание
	Защитное кольцо:							
	74. Роликовое опорно-направляющее кольцо РОНК S1 ø59-69/15-6 ТЕК	ТУ 22.29.29-001-09714994-2018		ООО «ТрейдИнжКом»	шт.	19	0,048	
	Заделка футляра:							
	75. Герметизирующая манжета ТЕК тип U Ø63х160	ТУ 22.19.73-002-09714994-2018		ООО «ТрейдИнжКом»	шт.	2	1,5	
	76. Защитное укрытие герметизирующей манжеты ТЕК Ø63х160	ТУ 23.14.12-001-09714994-2021		ООО «ТрейдИнжКом»	шт.	2	1,05	
	Контрольная трубка:							
	77. Электросварной седловой отвод с (ЗН) ПЭ 100 SDR 11 ГАЗ 160х63			ООО «Группа ПОЛИПЛАСТИК»	шт.	1	1,19	
	78. Переход-СН ПЭ100 ГАЗ SDR11 ПЭ/сталь 63/ст.57	ТУ 22.21.29-062-73011750-2021 СТО АО ГПГР 2.4-7.2-2-2019		ООО «Группа ПОЛИПЛАСТИК»	шт.	1	2,20	
	79. Труба 57х3,5 ГОСТ 10704-91 В Ст10 ГОСТ 10705-80			АО«ОМК»	п.м.	1,0	4,62	
	80. Битумный праймер ПЛ-М	ТУ 5775-001-01297858-01		ЗАО «Промизоляция» г. Нижний Новгород	кг	0,04		0,24 $м^2$
	81. Лента ПИРМА-1-Л, толщиной 2,2 мм, шириной 90мм	ТУ 2245-003-48312016-03 (изм.2)		ЗАО «Промизоляция» г. Нижний Новгород	кг	1,8		0,24 $м^2$
	82. Обертка ПОЛИЛЕН ОБ	ТУ 2245004-01297859-99		ЗАО «Промизоляция» г. Нижний Новгород	кг	0,25		0,24 $м^2$
	83. Песок строительный	ГОСТ 8736-2014			$м^3$	1,3		
	Скоба:							
	84. Лист Б-ПН-2.0 ГОСТ 19903-2015/I-IV-Ст3 ГОСТ 16523-97				шт.	1		
	Крышка:							
	85. -Лист Б-ПН-2.0 ГОСТ 19903-2015/I-IV-Ст3 ГОСТ 16523-97				шт.	1		
	86. -Ось-2-6 h1 12х28 Ст3 ГОСТ 9650-80				шт.	1		
	87. -Шайба 6.01.096 ГОСТ 11371-78				шт.	2		
	88. -Шплинт 1.6х10.0.05 ГОСТ 397-79				шт.	2		
	89. Ковер газовый стальной средний D273 H=580 с заводским изоляционным по RAL1021	ТУ 4859-001-09665304-2011		ООО «ОРТЕГА ГРУПП»	шт.	1	51,0	
	90. Подушка под газовый ковер УГ-39	ТУ 400-10476-89		ООО «ОРТЕГА ГРУПП»	шт.	1	65,0	
	91. Бетон В15 F150 W4 (отмостка)	ГОСТ 26633-2015			$м^3$	0,25		
	Защитный футляр для защиты подземного кабеля:							
	92. Защитный футляр для защиты подземного кабеля на пересечении (объемы даны на 1 пересечение):				шт.	1		
	- Швеллер 14П L=5000 мм ГОСТ 8240-97/ С245 ГОСТ 27772-2021				шт.	2	61,5	2х1

Поз.	Наименование и техническая характеристика	Тип, марка, обозначение документа, опросного листа	Код Продукции	Поставщик	Ед. изме-рения	Кол.	Масса 1 ед., кг	Примечание
	- Полоса 40х3 L=80 мм ГОСТ 19903-2015/ С245 ГОСТ 27772-2021				шт	24	0,06	24х1
	- Болт М8х25 ГОСТ Р ISO 4014-2013				шт	12	0,04	12х1
	- Гайка -М8 ГОСТ ISO 4032-2014				шт	12	0,002	12х1
	- Шайба А8 ГОСТ 11371-78				шт	12	0,002	12х1
	- Битумно-резиновая мастика	ГОСТ 15836-79			кг	20,0		20х1
	93. Типовой предупредительный знак:	СОС 2.5			компл.	1		
	- столбик для кабельных линий связи h=2,5 м							
	- табличка пластиковая информационная односторонняя для столбов СОС 300х400 мм							
	94. Песок строительный	ГОСТ 8736-2014			$м^3$	10,0		
	Дополнительно:							
	95. Лента сигнальная Газ с логотипом «Опасно Газ» ЛСГ-200/250 ж/кр	СТО 80696777.022-2020		ООО «НПО Протэкт»	м	1855		(бухты по 250м)
	96. Столб сигнальный указательный из полиэтилена, L=2500мм, D-110х5,6 мм в комплекте с односторонней табличкой	ТУ 2291-004-75457705-2012		ЗАО «УЗПТ Маяк»» г.Озерск Челябинской обл.	компл.	15		
	97. Щебень марки М:600 и фракции 20-40 мм				$м^3$	0,45		0,03х15
	98. Бетон В 15 F150W4	ГОСТ 26633-2015			$м^3$	3,0		0,2х15
	99. Табличка – указатель расположения подземных сетевых устройств	АС 2.00 СБ С.5.905-25.05 в.1 ч.2			шт.	4		
	Контрольно-измерительные пункты:							
	100. Кабель ВВГ 1х4,0 ок-0,66	ГОСТ 31996-2012		ОАО «Электрокабель» Кольчугинский завод	м	1860		(бухты по 100м)
	101. Стойки КИП для вывода провода-спутника, в т.ч.:							
	- Контрольно-измерительный пункт ПТМ Тип 6 с 6 измерительными зажимами	КИП ПТМ.4.6.6-0.УХЛ1 ТУ 27.12.31-001-19394148-2017		НПК ООО «ПромТехМастер»	шт	6		
	- Наконечник 6-5-4-М-УХЛЗ ГОСТ 7386-80				шт	12		
	102. Бетон тяжелый, класс В15 (М200)	ГОСТ 26633-2015			$м^3$	1,02		0,17х6
	103. Песок строительный	ГОСТ 8736-2014			$м^3$	3,78		0,63х6

ОПРОСНЫЙ ЛИСТ №1 для изготовления пункта ГРПШ

Организация проектировщик	**Газорегуляторный пункт шкафной**	**Опросный лист**
Факс: (495) 817-17-81		
Тел.: (495) 817-17-50		
E-mail:		

Заказчик:	ООО «Газпром газификация»
Генпроектировщик:	Московский филиал ООО «Газпром проектирование»
Завод-изготовитель:	ООО «ПромГазСервис»

№п/п	Сведения об объекте: название, адрес объекта, населенный пункт. (обязательно к заполнению)	Газопровод межпоселковый к дер. Заболотье Перемышльского района Калужской области **дер. Заболотье**
1	Стадия объекта	Проектирование
2	Наличие сертификат «Газсерт» / «Интергазсерт»	Обязательно
3	Наименование эксплуатирующей организации	АО «Газпром газораспределение Калуга»
4	Диапазон температур рабочей среды	Минус 10 °С — плюс 25 °С
5	Диапазон температур окружающего воздуха	Температуры региона: минус 46 °С — плюс 38 °С
6	Тип газовой сети	Тупиковая
7	Аттестованное давление в газопроводе, МПа	**0,6**
8	Фактическое давление в газопроводе, МПа	**0,48**
9	Давление настройки выходное, МПа	1-й нитки – **0,003** 2-й нитки – нет
10	Расход газа (при нормальных условиях), нм^3/ч	1-й нитки – max **47,59** min 4,8 2-й нитки – нет

Согласовано

Взам. инв.

Подпись и дата

Инв. №

Изм.	Кол.уч.	Лист	№док.	Подп.	Дата	5375.062.П.0/0.0002-ТКР1.ОЛ			
						Газопровод межпоселковый к дер. Заболотье Перемышльского района Калужской области			
Разраб.		Амелина			09.23	Линейная часть	Стадия	Лист	Листов
Пров.		Мельник			09.23		П	1	4
Н. контр.		Петухова			09.23	Газорегуляторный пункт шкафной ГРПШ (**дер. Заболотье**)	ГАЗПРОМ ПРОЕКТИРОВАНИЕ		
ГИП		Достанова			09.23				

11	Технологическая схема (с одной линией, с основной и резервной линией редуцирования, с одной линией редуцирования и съемным байпасом, две основные и две резервные линии редуцирования)	С основной и резервной линией редуцирования
12	Тип отопления (отсутствует, водяное; газовое, разрешенное к применению; электрическое, от внешнего источника; от солнечных батарей с аккумулятором; от аккумуляторных батарей; от ветрогенераторов с аккумуляторными батареями)	Отсутствует
13	Наличие счетчика на отопление (марка)	нет
14	Наличие электроснабжения	нет
15	Категория электроснабжения	нет
16	Резервное электроснабжение	нет
17	Учет расхода электроэнергии	нет
18	Узел учета расхода газа (наличие, тип газового счетчика, наличие корректора)	нет
19	Передача данных с узла учета расхода газа	нет
20	Оснащение телеметрией	нет
21	С дополнительным боксом для оснащения ГРПШ телеметрией	нет
22	Обслуживание	Двухстороннее
23	Расположение входного и выходного газопроводов относительно пункта (эскиз)	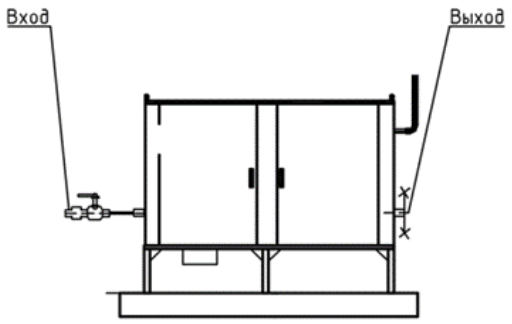
24	Дополнительные условия:	
24.1	Контроль загазованности	нет
24.2	Охранная сигнализация	нет
24.3	Пожарная сигнализация	нет
24.4	Прочее	ГРПШ разработать в соответствии с ГОСТ Р56019-2014; ГОСТ 34011-2016; СТО Газпром газораспределение 2.4-1.2-2-2019; СТО Газпром газораспределение 2.4-8.1-1-2019. Запорное и регулирующее оборудование не требуют подогрева при эксплуатации в зимний период. Межремонтный интервал не

		менее 3-х лет. В шкафу предусмотреть решетки (прорези) для вентиляции. Срок службы ГРПШ и запорной арматуры не менее 30 лет. Предусмотреть сбросные и продувочные газопроводы в комплекте поставки.
Сведения о проектной организации		
	Название организации	ООО «Газпром проектирование», Московский филиал
	Адрес	Московская обл., Ленинский район, г. Видное, ул. Вокзальная, д.23
	Телефон, факс, e-mail	+7 (908) 611 85 12 gdostanova@proektirovanie.gazprom.ru
	ФИО ГИП	Достанова Гульзира Сулеймановна

Оснащение телеметрией АСУ ТП РГ

№п/п	Наименование	Описание
1	Климатическая характеристика района строительства	Абсолютная минимальная температура воздуха - (-46°С); Температура воздуха наиболее холодных суток, обеспеченностью 0,98 - (-33°С,); Средняя месячная относительная влажность воздуха наиболее холодного месяца - 85%; Абсолютная максимальная температура воздуха - (+38°С); Средняя максимальная температура воздуха наиболее теплого месяца - (+23.6°С); Средняя месячная относительная влажность воздуха наиболее теплого месяца - 75 %. Макроклиматический район по ГОСТ 15150-69 –холодный умеренный (ХлУ).
2	Состав ГРПШ:	
2.1	Охранная сигнализация:	нет
2.2	Контрольно - измерительные приборы (КИП)	нет
2.3	Автоматизированная система управления технологическим процессом распределения газа (АСУ ТП РГ)	нет
2.4	Для сбора и обработки технологических параметров МКТ	нет
2.5	Аппаратура, используемая для обмена информацией	нет
2.6	Датчики	нет
2.7	Оборудование и средства диспетчерского пункта	нет
2.8	Электроснабжение	нет

Для выполнения утверждаемой проектной документации просим предоставить в проектную организацию следующие данные:

1. Привязки и тип контактных соединений для подключения заземляющего устройства;
2. Схему функциональную с указанием мест установки закладных конструкций;
3. Габаритные чертежи (с отверстиями для продувочных и сбросных трубопроводов с привязкой) и схему газовую принципиальную (с подписями и датой исполнения);
4. Указать пропускную способность (Qmax, Qmin) регулятора;
5. Стоимость ГРПШ;
6. Массу ГРПШ;
7. При поставке ГРПШ в состав прилагаемой документации включить паспорта всего устанавливаемого оборудования.

Проектная организация: ООО «Газпром проектирование» Московский филиал
ГИП: Достанова Гульзира Сулеймановна тел. +7 (908) 611 85 12
Исполнитель: Амелина Ольга Николаевна +7(4862) 307 179
Мельник Галина Алексеевна +7(4862) 307 181

PGS

Объект: Газопровод межпоселковый к дер. Заболотье Перемышльского района Калужской области дер. Заболотье

Схема технологическая

Тех. задание №704_23 ГРПШ-PGS-РДГК-10М2-1/1-4-47,59-У
СТО ГАЗПРОМ ГАЗОРАСПРЕДЕЛЕНИЕ 2.4-8-2–2019
изготовлено по РЛСВ.422411-020ТУ

ГАЗСЕРТ

СОГЛАСОВАНО
Отдел метрологии
АО "Газпром газораспределение Калуга"
Ф.И.О. Красовская Н.В.
Подпись
«09» 11 2023 г.

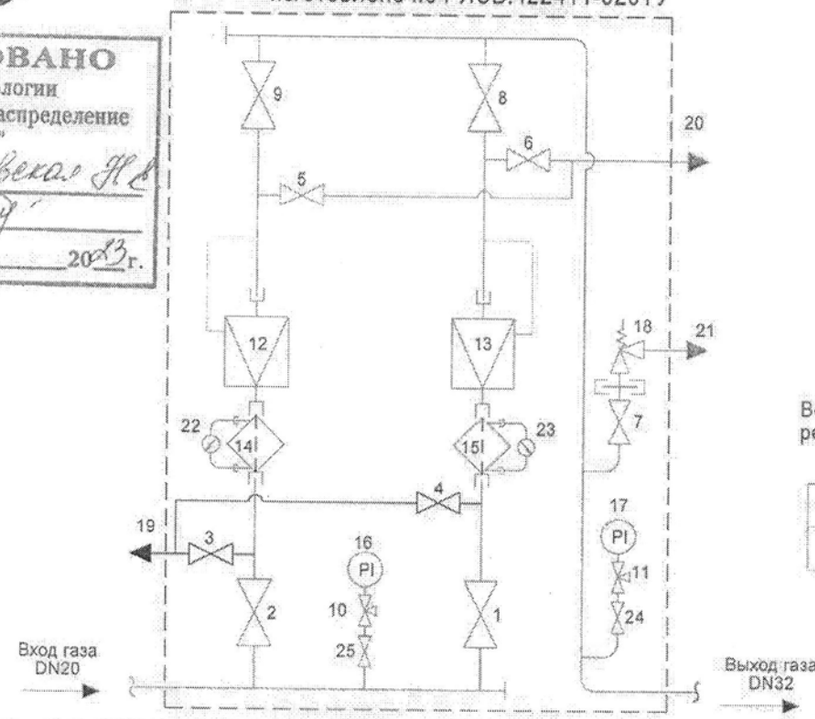

Возможное примение регуляторов

РДГК-10-М2
РДГК-10-2

Номер на схеме	Наименование	Условное обозначение	Марка (модель)	Кол-во
1-2	Кран шаровой		приварной DN20	2
3-7	Кран шаровой		приварной DN20	5
8-9	Кран шаровой		приварной DN32	2
10-11	(импульсный кран для КИП)		VE-РАСКО-Н3 (DN15)	2
12-13	Регулятор давления газа		РДГК-10М2 (Газсерт)	2
14-15	Фильтр газовый		ФН3/4-6.1 DN20 Термобрест	2
16	Манометр	PI	(0-1,0 МПа)	1
17	Напоромер	PI	(0-6 кПа)	1
18	Предохранительная арматура (ПСК)		КПС-20Н (DN20)	1
19-20	Продувочный патрубок		DN20	2
21	Сбросной газопровод (свеча)		DN20	1
22-23	Индикатор перепада давления (ИПД)		Signum (Промгазсервис)	2
24-25	Кран шаровой		приварной DN20	2
	Направление потока газа			

- Технологический трубопровод основного назначения
- Сброс на свечу высокого давления
- Сброс на свечу низого давления
- Трубопровод внешней импульсной линии только для регулятора РДГК-10М2

СОГЛАСОВАНО
Производственно-технический отдел
АО "Газпром газораспределение Калуга"
Ф.И.О. Абрамов С.В.
Подпись
«09» 11 2023 г.

Давление на входе, МПа	0,005-0,6
Давление на выходе, кПа	2-3
Расход газа м³/ч	1-90

Заказчик М.П.

Согласование

Производитель М.П.

Обслуживание	двухстороннее
Система обогрева	нет
Утепление	нет
Масса изделия не более, кг	100

Габаритно-установочная схема

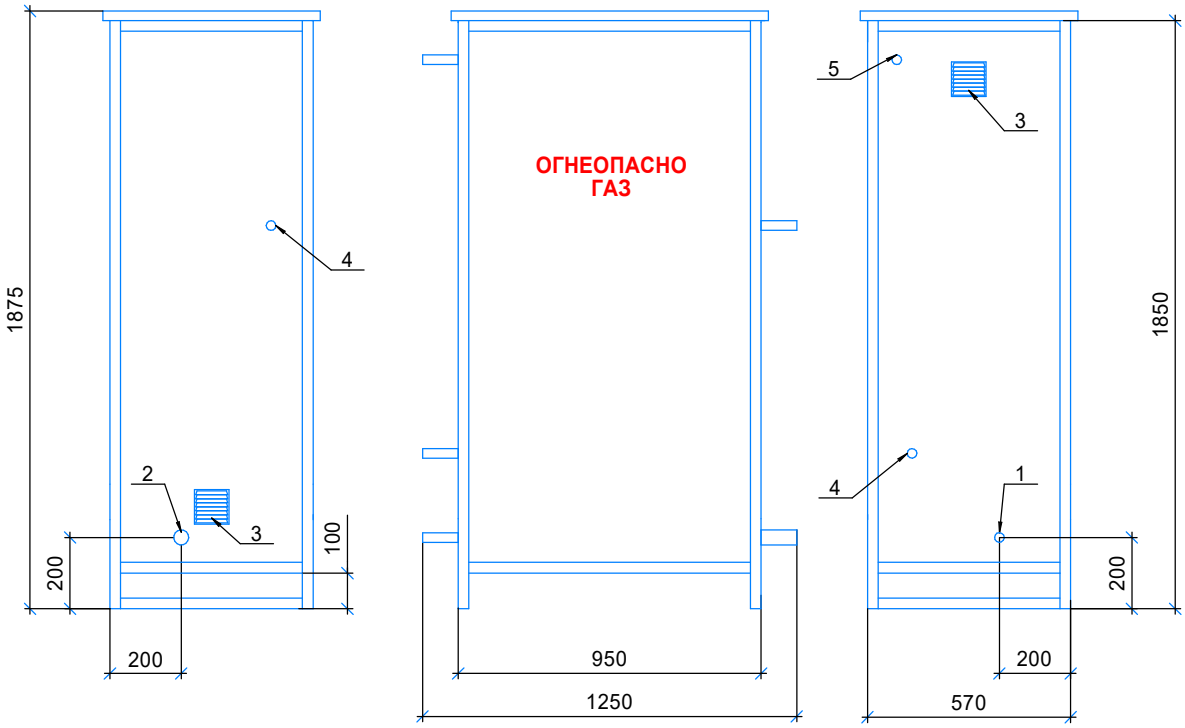

Поз.	Наименование
1	вход газа (DN20)
2	выход газа (DN32)
3	вентиляция
4	сбросной патрубок (DN20)
5	продувочный патрубок (DN20)

Согласование

Заказчик | Производитель

_____ М.П.

_____ М.П.

Расположение продувочных и сбросных патрубков, импульсных линий,
ящиков под доп. оборудование показано условно.Габаритные размеры могут не значительно отличаться.

Поз.	Наименование и техническая характеристика	Тип, марка, обозначение документа, опросного листа	Код продукции	Поставщик	Ед. изме-рения	Кол.	Масса 1 ед, кг	Примечания
	Строительные конструкции и материалы. Поставка Подрядчика							
	1. Песок ср. крупности для устройства насыпи	ГОСТ 8736-2014			$м^3$	205,08		с учетом норм расхода К=1,05
	2. Песок ср. крупности для устройства покрытия	ГОСТ 8736-2014			$м^3$	44,46		без учета норм расхода
	3. Бетон В15	ГОСТ 26633-2015			$м^3$	2,15		без учета норм расхода
	4. Щебень фракции 20-40	ГОСТ 8267-93			$м^3$	14,62		без учета норм расхода
	5. Щебень фр.10-20, фр.20-40	ГОСТ 8267-93			$м^3$	43,73		без учета норм расхода
	6. Полотно нетканое иглопробивное ГеоСТЭК с поверхностной плотностью 350 г/м² (или аналог)	ТУ8397-025-89632342-2013			$м^2$	300,11		с учетом норм расхода К=1,15
	7. Семена овсяницы луговой				кг	0,258		

Взам. инв.№

Подп. и дата

Инв. № подл.

Изм.	Кол.уч.	Лист	№ док.	Подпись	Дата
Разраб.		Логачева			12.23
Проверил		Сериков			12.23
Н. контр.		Петухова			12.23
ГИП		Достанова			12.23

5375.062.П.0/0.0002-ТКР2.СО

Газопровод межпоселковый к дер. Заболотье Перемышльского района Калужской области

Схема планировочной организации земельного участка

Стадия	Лист	Листов
П		1

Спецификация оборудования, изделий и материалов.

ГАЗПРОМ ПРОЕКТИРОВАНИЕ

Поз.	Наименование и техническая характеристика	Тип, марка, обозначение документа, опросного листа	Код продукции	Поставщик	Ед. измере-ния	Кол.	Масса ед., кг	Примечание
	Площадка ГРПШ дер. Заболотье							
	Кабельные изделия							
	1. Провод ПуГв 1х6 медный в изоляции поливинилхлоридного пластиката желто-зеленого цвета, 380 В	ГОСТ 31947-2012		АО "Электрокабель" Кольчугинский завод	км	0,006	88	
	Материалы							
	2. Полоса ВТ1 5х40 ГОСТ 103-2006 / Ст3 пс ГОСТ 535-2005 оцинкованная				м	40	1,57	
	3. Круг 16-В-II ГОСТ 2590-2006/ Ст3 пс ГОСТ 535-2005 оцинкованный, L=3000 мм				шт	2	1,58	Кг/пог.м
	4. Эмаль черная, расход 0,08 кг/м2				кг	0,050		
	5. Краска-грунтовка антикоррозионная, расход 0,06 кг/м2				кг	0,037		
	6. Знак заземление				шт	2		
	Электромонтажные изделия							
	7. Наконечник 6-5-4-М-УХЛ3 ГОСТ 7386-80				шт	6	0,039	
	Трубы неметаллические							
	8. Труба БНТ 100-2950, ГОСТ 31416-2009				шт	1	18	

Согласовано

Взам. инв. №

Подп. и дата

Инв. № подл.

Изм.	Кол.уч	Лист	№док.	Подпись	Дата
Разработал		Пронина			12.23
Проверил		Оприщенко			12.23
Нач. отдела		Самигуллин			12.23
Н. контр.		Петухова			12.23
ГИП		Достанова			12.23

5375.062.П.0/0.0002-ТКР4.СО

Газопровод межпоселковый к дер. Заболотье Перемышльского района Калужской области

Молниезащита и заземление

Стадия	Лист	Листов
П		1

Спецификация оборудования, изделий и материалов

ГАЗПРОМ ПРОЕКТИРОВАНИЕ

Формат А3